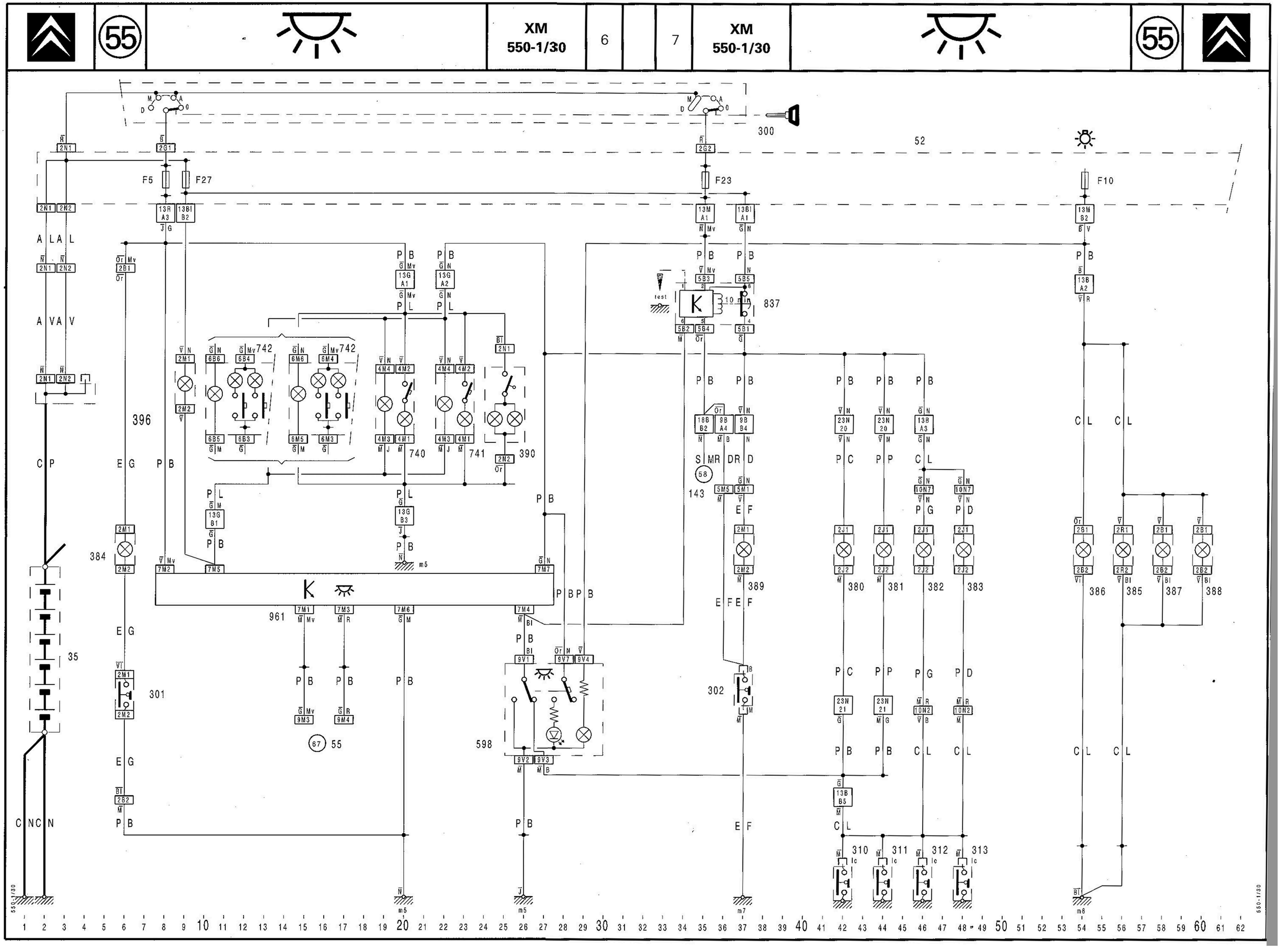
300
52
F5
F27
F23
F10
2N1
2G1
2G2
13R A3
13B1 B2
13M A1
13B1 A1
13M B2
13B A2
A L A L
A V A V
C P
E G
P B
C L
C N C N
396
384
35
301
742
740
741
390
961
598
837
test
10 min
143
389
302
380
381
382
383
386
385
387
388
310
311
312
313
550-1/30

www.WorkshopManuals.co.uk www.WorkshopManuals.co.uk

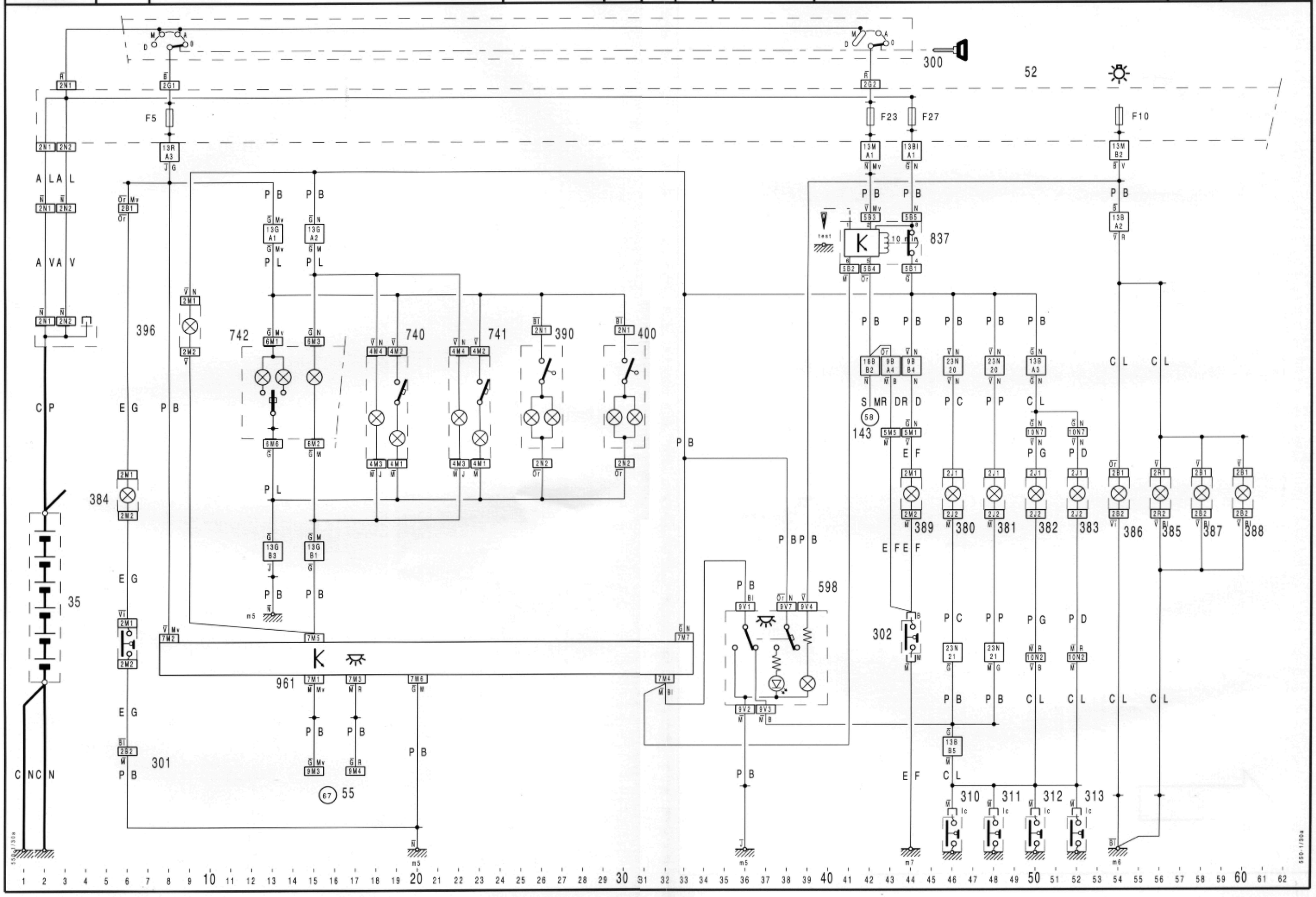

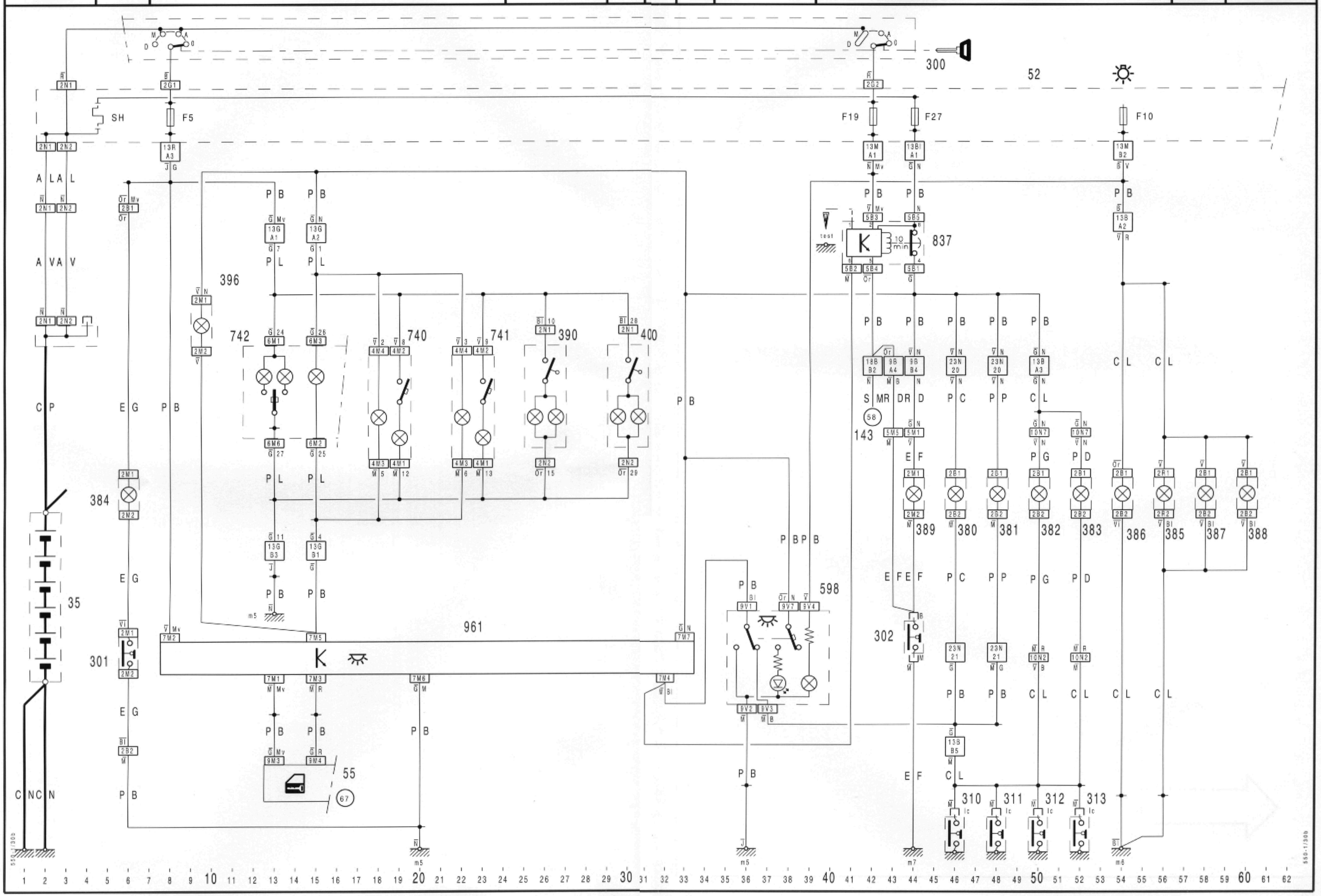
300
52
SH
F5
F19
F27
F10
837
396
742
740
741
390
400
143
389
380
381
382
383
386
385
387
388
35
301
961
598
302
310
311
312
313
55
67
58